Art.-Nr. 314112

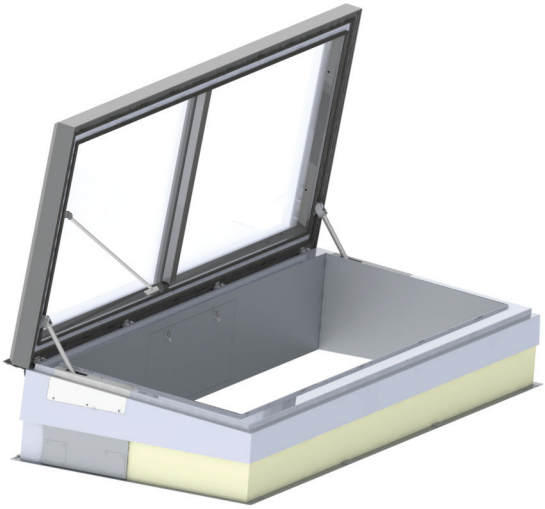

LAMILUX Flachdach Ausstieg Komfort

24V / 230V Swing - Montageanleitung

LAMILUX Flat Roof Access Hatch Comfort

24V / 230V Swing - Assembly instruction

Stand: Juli 2026

Customized Intelligence
Dem Kunden dienen als Programm

Allgemeines
General remarks

Deutsch:

Der Inhalt der Montageanleitung wurde nach bestem Wissen erstellt.
Alle Hinweise, technischen und bildlichen Angaben entsprechen dem derzeitigen technischen Stand, sowie unseren darauf basierenden Erfahrungen.

Rechtliche Ansprüche können daraus nicht abgeleitet werden.
LAMILUX behält sich Änderungen der technischen Angaben vor.

Alle Arbeiten sind nach den anerkannten Regeln der Technik, den Vorschriften und Richtlinien von Behörden, Berufsgenossenschaften, Unfallverhütungsvorschriften und Fachverbänden der Bundesrepublik Deutschland, der Europäischen Union und des Bestimmungslandes auszuführen. Soweit Normen, Regeln der Technik oder Richtlinien (beispielsweise EN, DIN, VDE, VDI, VDS oder ihnen gleichzusetzende Normen) bestehen, so ist unter Einhaltung dieser zu arbeiten.

Revisionsindex:
Diese Ausgabe ersetzt vorhergehende Ausgaben komplett.

English:

The content of this mounting instruction has been established to the best of our knowledge.
All notes, technical and visual information reflect the current state of technology and are based on our experiences.

Legal claims cannot be derived from the content of this installation manual.
LAMILUX reserves the right to change technical specifications.

Every work has to be done in accordance with the current state of technology, the regulations and guidelines of authorities, trade associations, accident prevention regulations and professional associations of the Federal Republic of Germany, the European Union and the country of destination. As far as standards, technical regulations or guidelines (e.g. EN, DIN, VDE, VDI, VDS or equal standards) exist, the work has to be done in compliance with those directives.

Revision index:
This version replaces previous editions completely.

Die Betriebsanleitung ist zu beachten
Insbesondere Sicherheits- und Bedienhinweise

The instruction manual must be observed
Especially safety and operating instructions

Flachdach Fenster sind Durchsturzsicher nach DIN 18008-6, allerdings NICHT begehbar

Glass Skylights are fall-through-proof according to DIN 18008-6, but NOT walkable

Alle Größen und Verglasungen sind für Instandhaltungsmaßnahmen betretbar nach DIN 18008-6.

All sizes and glazing are accessible for maintenance measures according to DIN 18008-6.

Immer absturzsichernde Maßnahmen vornehmen

Always use fall arrest equipment and follow national regulations for fall-through protection

Vollständigkeit der Lieferung gemäß Ladestückliste prüfen

Check if the delivery is complete (according to the bill of materials)

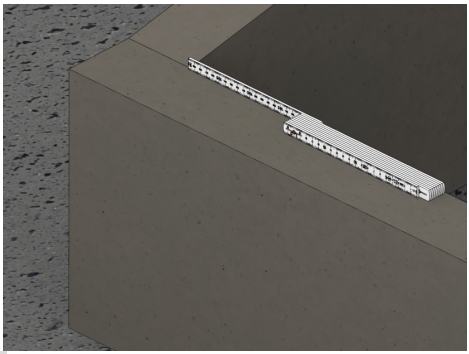

Prüfung der Rohbausituation

Im Allgemeinen gelten die Baukörpertoleranzen welche auf unserer Homepage zum Downloaden zur Verfügung stehen.
(www.lamilux.de/downloads)

Check and prepare for mounting and installation

In general, the building tolerances apply which can be found on our homepage.
(www.lamilux.de/downloads)

Inhaltsverzeichnis
Table of Contents

Diese Montageanleitung ist nach der Reihenfolge der Montageschritte aufgebaut.
This installation manual is structured according to the sequence of assembly steps.

Technische Daten *technical details*	5 - 6
Transport *transport*	7
Transport mit Markise *transport with blend*	8
Montage *assembly*	9
Anschlussschema *connection diagram*	10 - 17
Bedienelement bei der Montage *control element during assembly*	18
Montage des Handlaufes *assembly of the handrail*	19
Inbetriebnahme der Akkus / Notstromversorgung *commissioning the batteries / emergency power supply*	20
Notizen *notes*	21 - 22
Kontakte *contacts*	23

Technische Daten
Technical details

Maße / Gewicht:		*dimensions / weight:*	
Länge	3324 / 3824mm	*length*	*3324 / 3824mm*
OKD Länge	3000 / 3500mm	*OKD length*	*3000 / 3500mm*
Breite 1	1324mm	*width 1*	*1324mm*
Breite 2	1606mm	*width 2*	*1606mm*
OKD Breite	1000mm	*OKD width*	*1000mm*
Höhe (ohne Zubehör)	606mm	*height (without attachments)*	*606mm*
Gewicht (ohne Transportpalette)	515kg	*weight (without pallet)*	*515kg*

Elektrik:		*elektrics:*	
Anschlussleistung	max. 1,36 kW 1-phasig	*connection power*	*max. 1,36 kW 1 phase*
Stromaufnahmen	5,9 A	*current drain*	*5,9 A*
Netzspannung	230 V_{AC}	*supply voltage*	*230 V_{AC}*
Netzfrequenz	50 Hz	*mains frequency*	*50 Hz*
Steuerspannung	24 V_{DC}	*control voltage*	*24 V_{DC}*
Betriebsspannung Aggregat (230V)	230 V_{AC}	*operation voltage unit (230V)*	230 V_{AC}
Betriebsspannung Aggregat (24V)	24 V_{DC}	*operation voltage unit (24V)*	*24 V_{DC}*
Notstromversorgung (24V)	24 V_{DC}	*emergency power supply (24V)*	*24 V_{DC}*

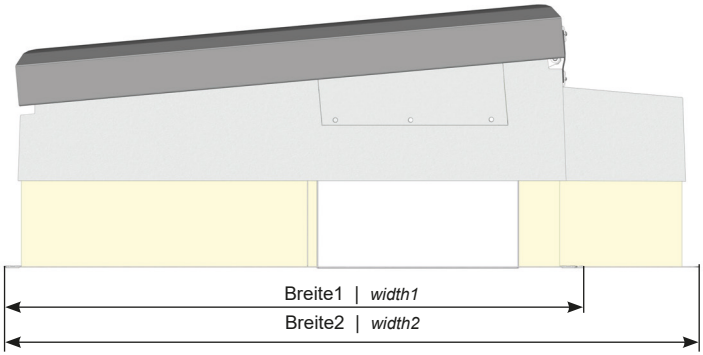

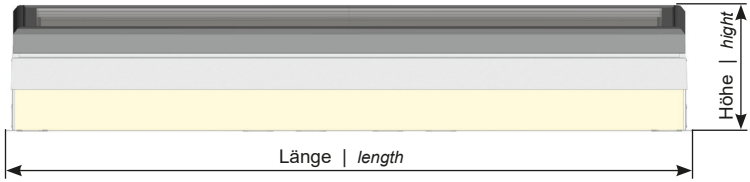

Umgebungsbedingungen:		*ambient conditions:*	
Temperaturbereich	-30°C bis +70°C	*temperature range*	*-30°C bis +70°C*
Windlast	1500N/m²	*wind load*	*1500N/m²*
Schneelast Glas	750N/m²	*snow load*	*750N/m²*
zulässige Betriebsschneelast	500N/m²	*allowed operation snow load*	*500N/m²*
Windwiderstandsklasse (geöffnet)	Klasse 3, 38-49km/h	*wind resistance class (opened)*	*class 3, 38-49km/h*
Einbauneigung	0°	*installation angle*	*0°*

Vorbereitung
Preparation

Die Standfläche des Aufsatzelementes muss umlaufend waagrecht ausgeführt sein!
The stand area of the upstand must be horizontal!

Anschlussdose für Ausstieg Öffnungsrichtung links
clamping boxe for exit opening direction left

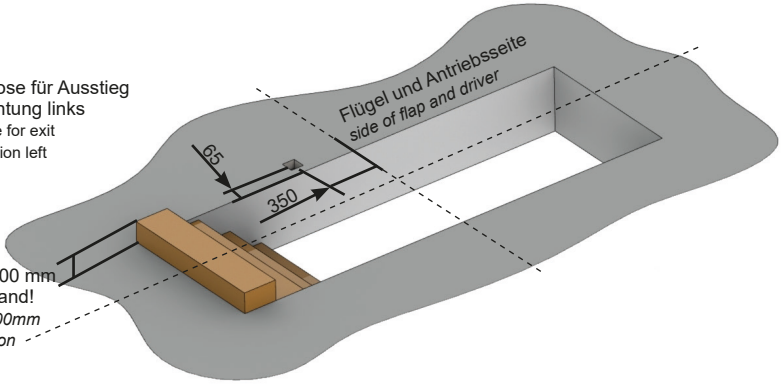

Anschlussdose für Ausstieg Öffnungsrichtung rechts
clamping boxe for exit opening direction right

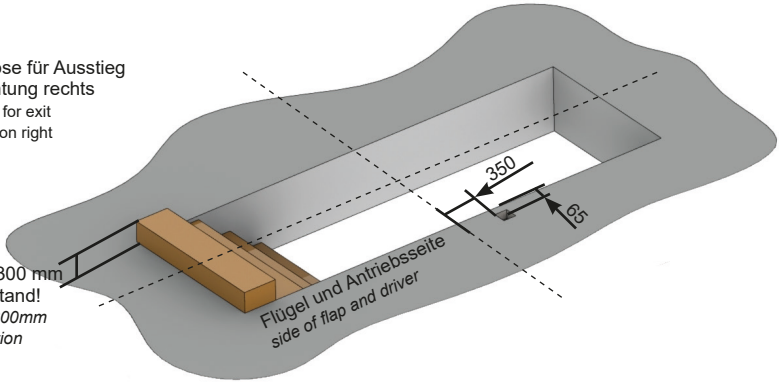

Achtung:
Vor dem Befestigen des Flachdach Ausstieges auf der Unterkonstruktion ist das umlaufende Aufliegen der Flügeldichtung zwischen Aufsatzelement und Flügel zu prüfen!
Durch Unterfüttern des Flachdach Ausstieges am Auflager kann die Fehlstellung korrigiert werden.
Eine spätere Korrektur ist nicht möglich!
Attention:
Bevore mounting of the flat roof access hatch on the substructor, proof the circumferential rests of the flap sealing between the upstand and the flap!
The misalignment of the flat roof access hatch can be corrected by alining on the support.
A later correction is not possible!

Transport
Transport

Anlieferung
Delivery

Der Flachdach Ausstieg ist weitestgehend vormontiert.
Beim Transport der Konstruktion zum Montageort ist die Konstruktion auf einer Holzpalette befestigt.
Abmaße: ca. B = 1,7m; L = 3,6m / 4,1m; H = 0,6m
Gewicht: ca. 515kg
Die Palette ist auf der Standfläche mit Holzbohlen versehen und kann mit einem Gabelstapler oder per Kran angehoben werden.

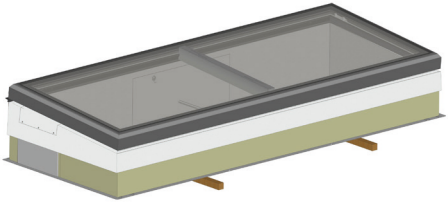

Zum Schutz der Konstruktion sollte diese so lange wie möglich auf der Palette verbleiben.

The flat roof access hatch is largely pre-assembled.
During transport of the construction to the installation site, the construction is mounted on a wooden pallet.
Dimensions: approx. width = 1,7m; length = 3,6m / 4,1m; height = 0,6m
Weight: approx. 515kg
The pallet is equipped with wooden planks on the stand and can be lifted with a forklift truck or by crane.

To protect the construction, it should remain on the pallet as long as possible.

ACHTUNG !!
Stets durchlüftet zwischenlagern!
Der Flachdach Ausstieg darf NICHT mit einem Glassauger angehoben werden!
Niemals an den Deckleisten anheben!
Glasbruchgefahr

HITZESTAU VERMEIDEN!
Avoid heat accumulation!

ATTENTION !!
Always store aerated
NEVER lift the flat roof access hatch with a glass sucker.
Never lift at cover stipes!
Risk of glass breakage

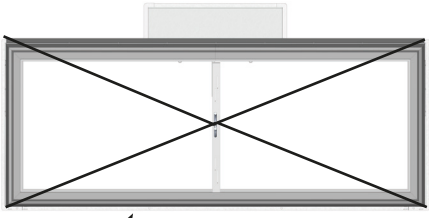

Zum Transport sind die Befestigungsösen am Rahmen zu verwenden
for transport, use the fixation eyes at the frame

Wartungsöffnungen für die Zylinder
Maintenance openings for the engines

Transport mit Markise
Transport with blind

Beim Transport mit Markise, diese lösen und verschieben damit sie durch die Transportseile nicht beschädigt zu wird. Dazu die markierten Schrauben lösen und die Markise um ca. 145mm verschieben.
When transporting with awnings, unfasten and reposition them so that they are not damaged by the transport ropes. Unscrew the indicated screws and slide the awning 145mm.

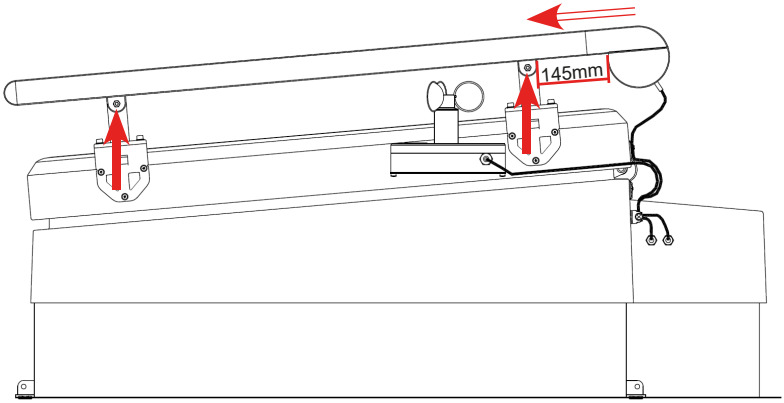

Um das Kabel nicht zu beschädigen, ein Brett als Abstandhalter für das Transportseil einklemmen.
To avoid damaging the cable, clamp a board as a spacer for the transport cable.

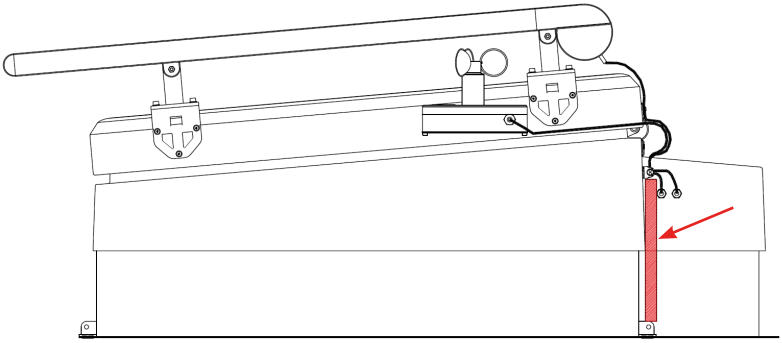

Montage
Assembly

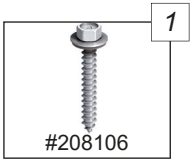

Holzschraube
JA3-6,5x64-E16
Wood screw JA3-6,5x64-E16

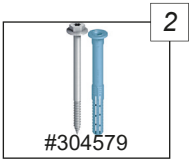

Schraubdübel
SDF-KB-10Vx70-V
Screw-in wall plug SDF-KB-10Vx70-V

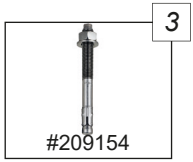

Bolzenanker
MKT BZ 8-10/75-A4
bolt anchor MKT BZ 8-10/75-A4

Unterkonstruktion *Substracture*	**Positionsnummer** *Item number*	**Anzahl Befestigungsmittel** *Number of fasteners*
Holzbohle | *plank*	1	8
Stahlbeton | *Reinforced concrete*	2	8
Stahlbeton | *Reinforced concrete*	3	8

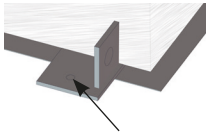

Schrauben Pos. 1-3
Screws item 1-3

Befestigungsmittel gehören nicht zum Lieferumfang.
Gleichwertige Alternativen mit bauaufsichtlicher Zulassung sind verwendbar.

Fastening material is not included in scope of delivery.
Equivalent fasteners with technical approval could also be used.

Einbau
Installation

- Einbau nur auf waagerechte und ebene Dachflächen
  Installation only on horizontal and flat roof surfaces
- Befestigungsmaterial passend zum Untergrund wählen
  Select mounting material suitable for the substrate
- Achsabstand der Bohrungen beachten
  Observe centre distance of the holes

max. Eindichthöhe bis Revisionsöffnung: 300mm
Max. sealing height up to inspection opening: 300mm

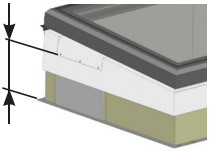

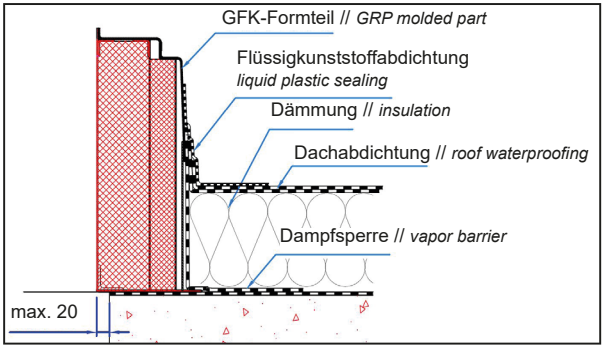

Unser gezeichneter Anschluss dient lediglich der Prinzipdarstellung zur Orientierung!
Die Fachregeln für Dächer mit Abdichtungen, z.B. Flachdachrichtlinien, sind bei der Planung und Ausführung der Dachabdichtungsarbeiten durch das Dachdeckungsunternehmen einzuhalten!

The drawn connection only serves as a schematic for orientation!
The roofing specialist must comply with technical standards for waterproofed roofs, such as flat roof guidelines, when planning and carrying out roof sealing work!

Anschlussschema 230V - ohne Markise

Connection diagram - without blend

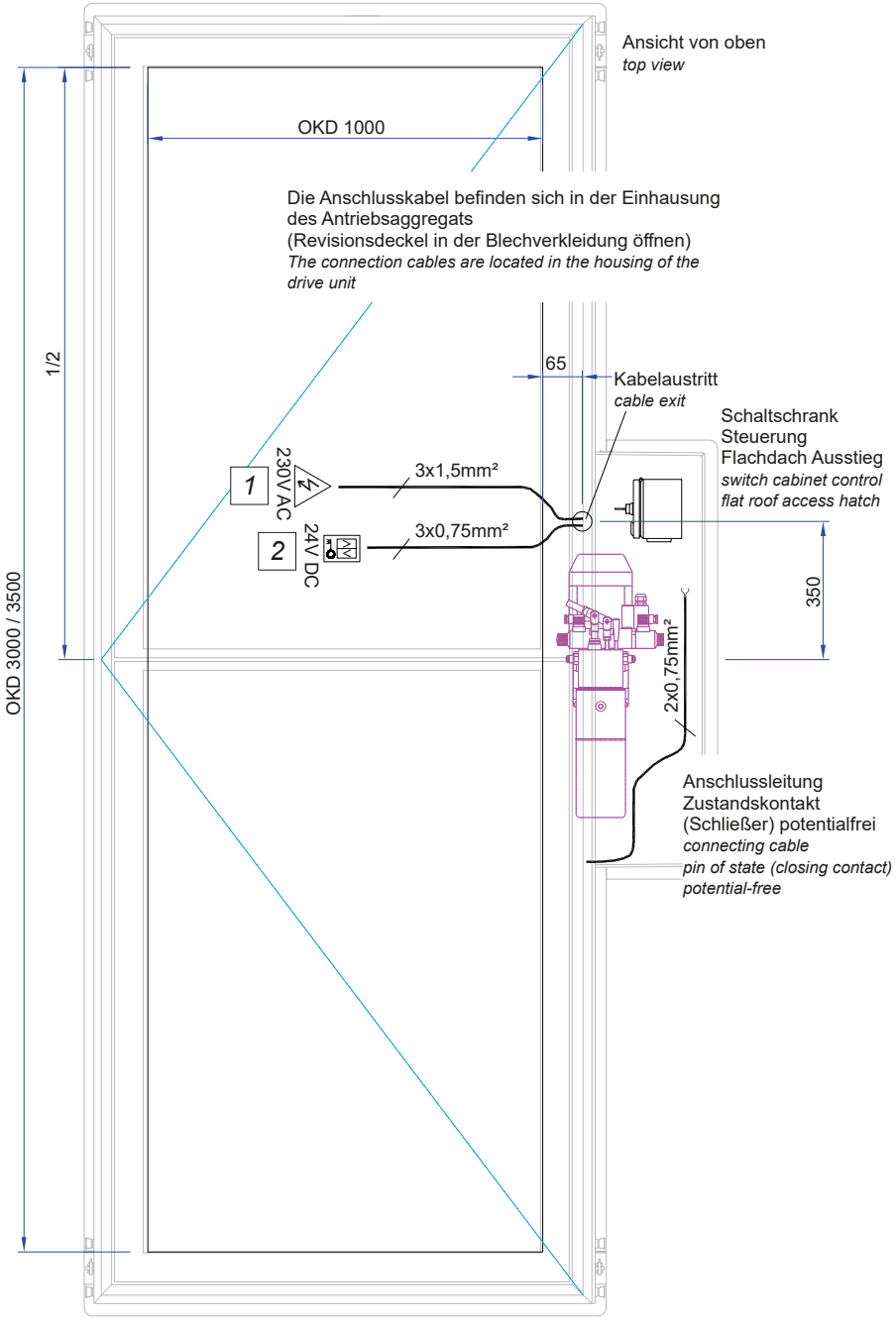

1 Zuleitung Betriebsspannung Flachdach Ausstieg
input lead operating voltage flat roof access hatch

2 Schlüsseltaster Flachdach Ausstieg
key switch button flat roof access hatch

Sicherungen intern verbaut:
- Sicherungsautomat B10 für Einspeisung 230 VAC (Bezeichnung F1)
- Schmelzsicherung für Ventilansteuerung und Steuerleitungen 24 VDC 2,5A träge (Bezeichnung F2)

Bauseitig anzubringende Absicherung: RCD (Fehlerstrom-Schutzeinrichtung) mit 30mA auszuführen nach den gängigen Normen

Fuses installed internally:
- *Circuit breaker B10 for 230 VAC power supply (designation F1)*
- *Fuse for valve control and control lines 24 VDC 2,5A slow blow (designation F2)*

Fuse protection to be installed by the customer: RCD (residual circuit breaker) with 30mA to be designed in accordance with the current standards.

Zuleitung Flachdach Ausstieg 230V AC (extern abzusichern mit RCD 30mA und Leitungsschutzschalter)
Supply line flat roof access hatch 230V AC (externally fused with RCD 30mA and circuit breaker)

Anschluss | *connection*:
Blau | *blue* >> Neutralleiter | *neutral conductor*
Braun | *brown* >> L(Phase) | *L(phase)*
Gelb-Grün | *yellow-green* >> PE

Schlüsseltaster Flachdach Ausstieg (24V DC) | *key switch flat roof access hatch (24V DC)*
K1 >> Öffnen | *open*
K2 >> Schließen | *close*
K3 >> Gemeinsame Ader | *combined wire*

Anschlussschema 230V - mit Markise

Connection diagram - with blend

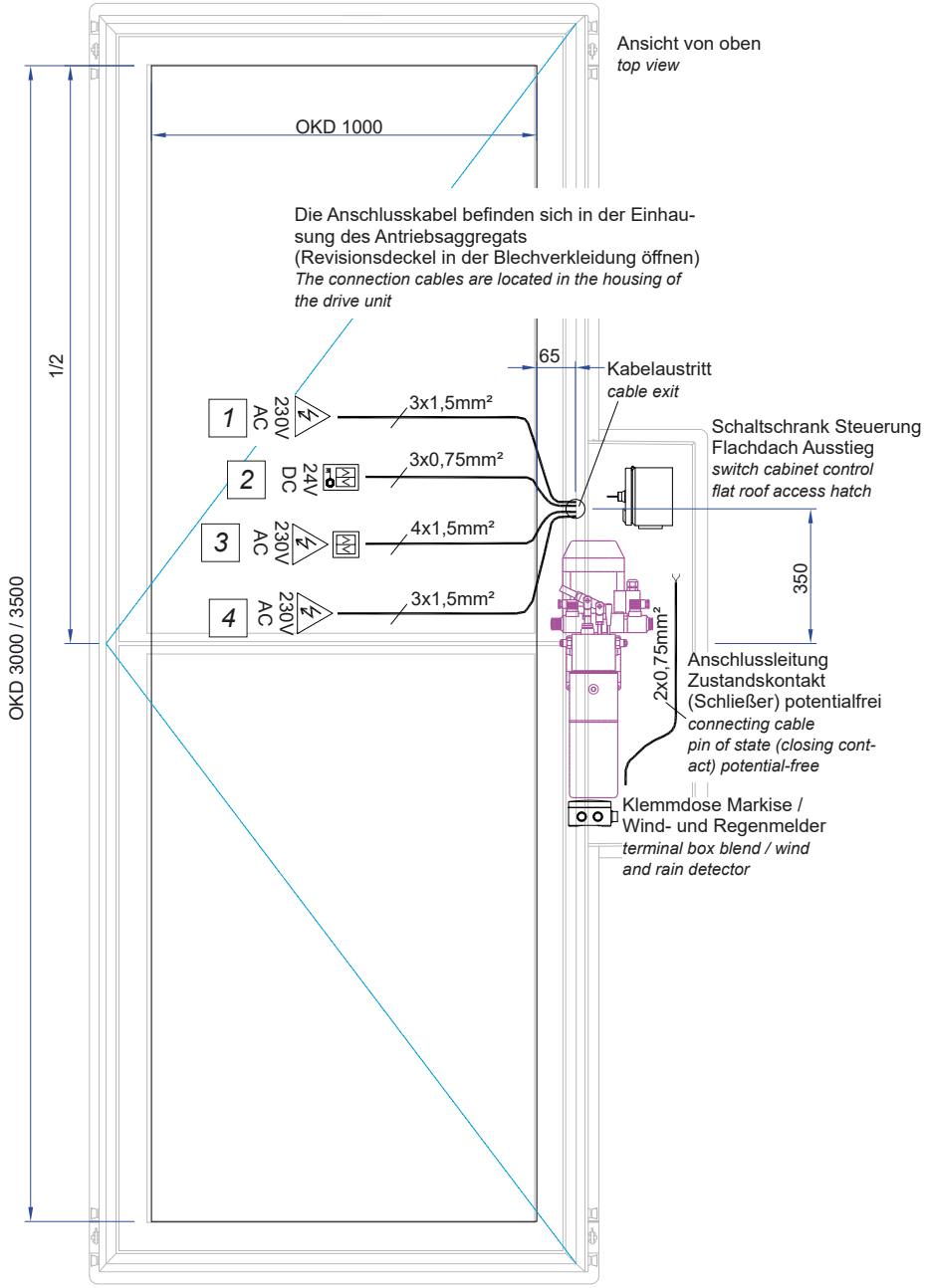

1 Zuleitung Betriebsspannung Flachdach Ausstieg
input lead operating voltage flat roof access hatch

2 Schlüsseltaster Flachdach Ausstieg
key switch button flat roof access hatch

3 Taster Markise
button blend

4 Zuleitung Betriebsspannung Markise
input lead operating voltage blend

Sicherungen intern verbaut:
- Sicherungsautomat B10 für Einspeisung 230 VAC (Bezeichnung F1)
- Schmelzsicherung für Ventilansteuerung und Steuerleitungen 24 VDC 2,5A träge (Bezeichnung F2)

Bauseitig anzubringende Absicherung: RCD (Fehlerstrom-Schutzeinrichtung) mit 30mA auszuführen nach den gängigen Normen

Fuses installed internally:
- *Circuit breaker B10 for 230 VAC power supply (designation F1)*
- *Fuse for valve control and control lines 24 VDC 2,5A slow blow (designation F2)*

Fuse protection to be installed by the customer: RCD (residual circuit breaker) with 30mA to be designed in accordance with the current standards.

Zuleitung Flachdach Ausstieg 230V AC (extern abzusichern mit RCD 30mA und Leitungsschutzschalter)
Supply line flat roof access hatch 230V AC (externally fused with RCD 30mA and circuit breaker)

Anschluss | *connection*:
Blau | *blue* >> Neutralleiter | *neutral conductor*
Braun | *brown* >> L(Phase) | *L(phase)*
Gelb-Grün | *yellow-green* >> PE

Schlüsseltaster Flachdach Ausstieg (24V DC) | *key switch flat roof access hatch (24V DC)*
K1 >> Öffnen | *open*
K2 >> Schließen | *close*
K3 >> Gemeinsame Ader | *combined wire*

Zuleitung Markise 230V AC (extern abzusichern mit RCD 30mA und Leitungssutzschalter)
Supply line blend 230V AC (externally fused with RCD 30mA and circuit breaker)

Anschluss | *connection*:
Blau | *blue* >> Neutralleiter | *neutral conductor*
Braun | *brown* >> L(Phase) | *L(phase)*
Gelb-Grün | *yellow-green* >> PE

Taster Markise (230V AC) gegenseitig verriegelt (keinen Schalter verwenden!)
Awning button (230V AC) mutually interlocked (do not use a switch!)
Schwarz | *black* >> Öffner | *opener*
Braun | *brown* >> Schließen | *close*
Grau | *grey* >> Gemeinsame Ader | *combined wire*
Gelb-Grün | *yellow-green* >> PE

Anschlussschema 24V - ohne Markise

Connection diagram - without blend

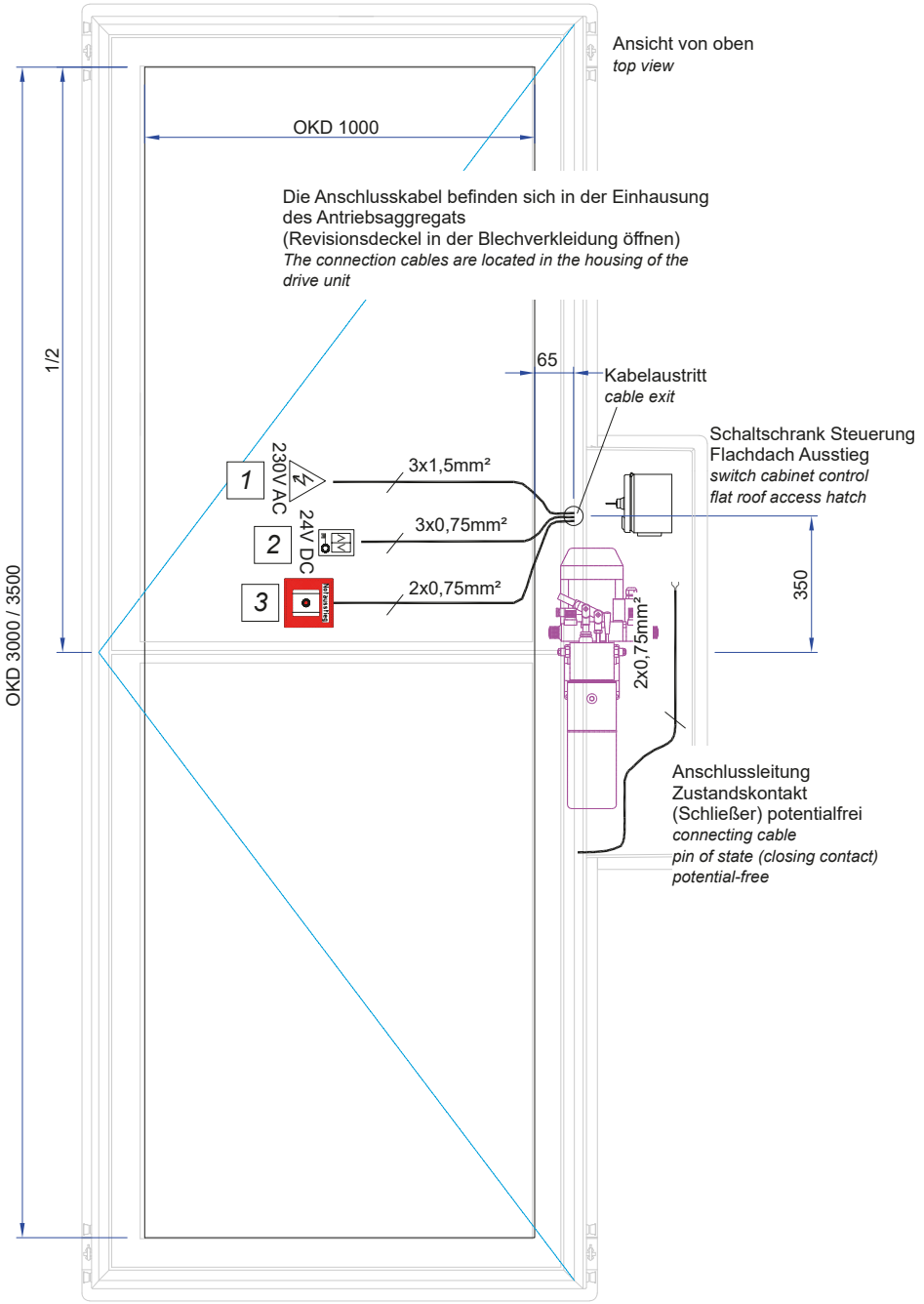

1 Zuleitung Betriebsspannung Flachdach Ausstieg
input lead operating voltage flat roof access hatch

2 Schlüsseltaster Flachdach Ausstieg
key switch button flat roof access hatch

3 Nottaster
Emergency button

Anschluss Nottaster:
- K1 Nottaster >> K1 Nottasterzuleitung
- K2 Nottaster >> K2 Nottasterzuleitung

Connection emergency button:
- *K1 Emergency button >> K1 Emergency button supply line*
- *K2 Emergency button >> K2 Emergency button supply line*

Sicherungen intern verbaut:
- Sicherungsautomat B10 für Einspeisung 230 VAC (Bezeichnung F1)
- Sicherungsautomat B20 für Aggregat 24 VDC (Bezeichnung F2)
- Schmelzsicherung für Ventilansteuerung und Steuerleitungen 24 VDC 2,5A träge (Bezeichnung F3)

Bauseitig anzubringende Absicherung: RCD (Fehlerstrom-Schutzeinrichtung) mit 30mA auszuführen nach den gängigen Normen

Fuses installed internally:
- *Circuit breaker B10 for 230 VAC power supply (designation F1)*
- *Circuit breaker B20 for 24 VDC engine (designation F2)*
- *Fuse for valve control and control lines 24 VDC 2,5A slow blow (designation F3)*

Fuse protection to be installed by the customer: RCD (residual circuit breaker) with 30mA to be designed in accordance with the current standards.

Zuleitung Flachdach Ausstieg 230V AC (extern abzusichern mit RCD 30mA und Leitungsschutzschalter)
Supply line flat roof access hatch 230V AC (externally fused with RCD 30mA and circuit breaker)

Anschluss | *connection*:
Blau | *blue* >> Neutralleiter | *neutral conductor*
Braun | *brown* >> L(Phase) | *L(phase)*
Gelb-Grün | *yellow-green* >> PE

Schlüsseltaster Flachdach Ausstieg (24V DC) | *key switch flat roof access hatch (24V DC)*
K1 >> Öffnen | *open*
K2 >> Schließen | *close*
K3 >> Gemeinsame Ader | *combined wire*

Anschlussschema 24V - mit Markise

Connection diagram - with blend

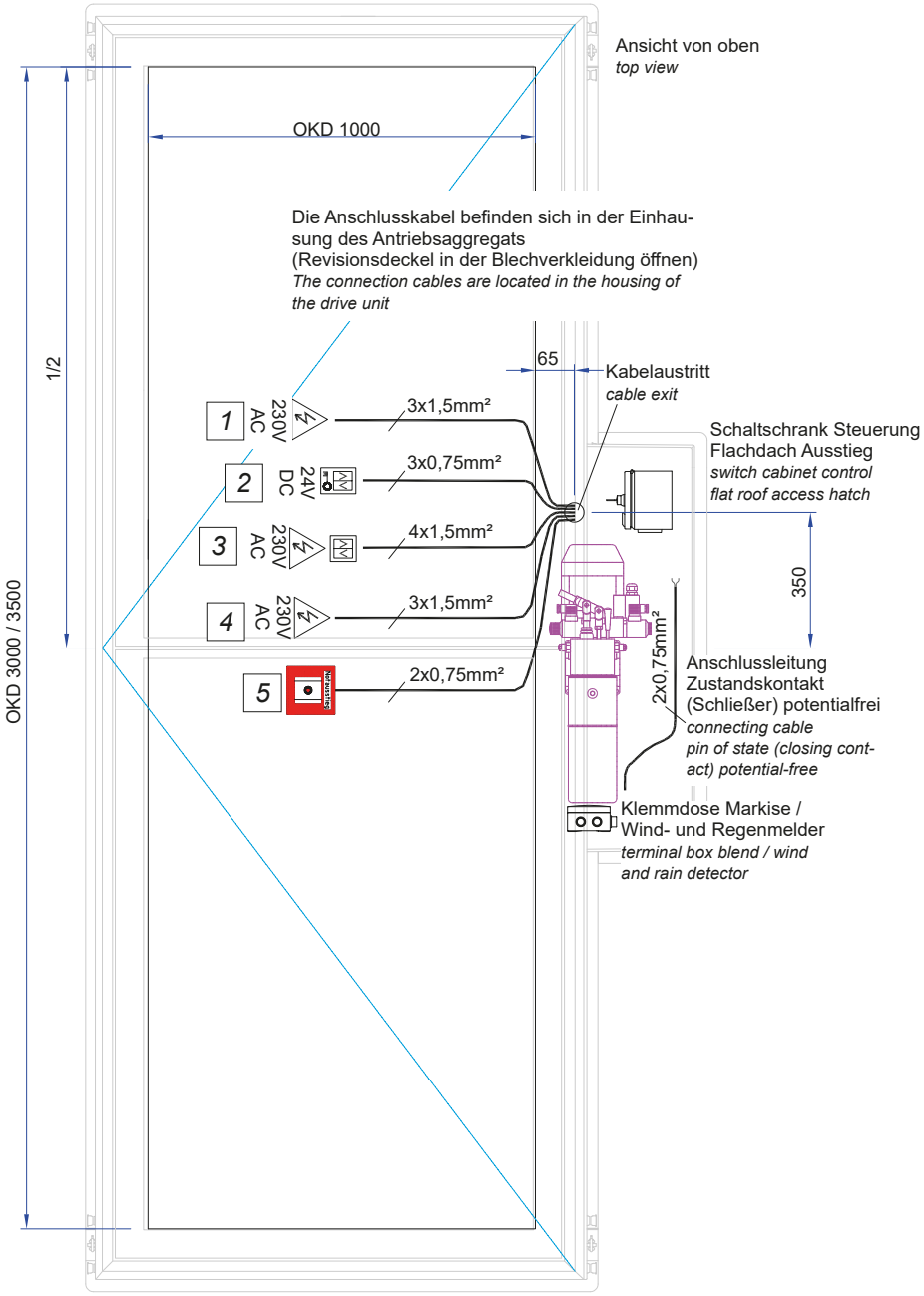

1 Zuleitung Betriebsspannung Flachdach Ausstieg
input lead operating voltage flat roof access hatch

2 Schlüsseltaster Flachdach Ausstieg
key switch button flat roof access hatch

3 Taster Markise
button blend

4 Zuleitung Betriebsspannung Markise
input lead operating voltage blend

5 Nottaster
Emergency button

Anschluss Nottaster | *Connection emergency button*:
- K1 Nottaster >> K1 Nottasterzuleitung | *K1 Emergency button >> K1 Emergency button supply line*
- K2 Nottaster >> K2 Nottasterzuleitung | *K2 Emergency button >> K2 Emergency button supply line*

Sicherungen intern verbaut:
- Sicherungsautomat B10 für Einspeisung 230 VAC (Bezeichnung F1)
- Sicherungsautomat B20 für Aggregat 24 VDC (Bezeichnung F2)
- Schmelzsicherung für Ventilansteuerung und Steuerleitungen 24 VDC 2,5A träge (Bezeichnung F3)

Bauseitig anzubringende Absicherung: RCD (Fehlerstrom-Schutzeinrichtung) mit 30mA auszuführen nach den gängigen Normen

Fuses installed internally:
- *Circuit breaker B10 for 230 VAC power supply (designation F1)*
- *Circuit breaker B20 for 24 VDC engine (designation F2)*
- *Fuse for valve control and control lines 24 VDC 2,5A slow blow (designation F3)*

Fuse protection to be installed by the customer: RCD (residual circuit breaker) with 30mA to be designed in accordance with the current standards.

Zuleitung Flachdach Ausstieg 230V AC (extern abzusichern mit RCD 30mA und Leitungsschutzschalter)
Supply line flat roof access hatch 230V AC (externally fused with RCD 30mA and circuit breaker)

Anschluss | *connection*:
Blau | *blue* >> Neutralleiter | *neutral conductor*
Braun | *brown* >> L(Phase) | *L(phase)*
Gelb-Grün | *yellow-green* >> PE

Schlüsseltaster Flachdach Ausstieg (24V DC) | *key switch flat roof access hatch (24V DC)*
K1 >> Öffnen | *open*
K2 >> Schließen | *close*
K3 >> Gemeinsame Ader | *combined wire*

Zuleitung Markise 230V AC (extern abzusichern mit RCD 30mA und Leitungssutzschalter)
Supply line blend 230V AC (externally fused with RCD 30mA and circuit breaker)

Anschluss | *connection*:
Blau | *blue* >> Neutralleiter | *neutral conductor*
Braun | *brown* >> L(Phase) | *L(phase)*
Gelb-Grün | *yellow-green* >> PE

Taster Markise (230V AC) gegenseitig verriegelt (keinen Schalter verwenden!)
Awning button (230V AC) mutually interlocked (do not use a switch!)
Schwarz | *black* >> Öffner | *opener*
Braun | *brown* >> Schließen | *close*
Grau | *grey* >> Gemeinsame Ader | *combined wire*
Gelb-Grün | *yellow-green* >> PE

Bedienelement bei der Montage
Control element during assembly

Nach Anschluss der Betriebsspannung 230V kann das Element (ohne Anschluss der Steuerleitung) mit Hilfe des Schlüsseltasters am Schaltschrank geöffnet und geschlossen werden.
Der Schaltschrank befindet sich hinter dem Revisionsdeckel.
Die Lichtschranke ist aktiv! Der Überwachungsbereich darf nicht gestört werden.

After connecting the operating voltage of 230V, the element can be opened or closen using the key switch on the control cabinet (without connection of the control line).
The control cabinet is located behind the inspection cover.
The light barrier is active! The monitoring area must not be disturbed.

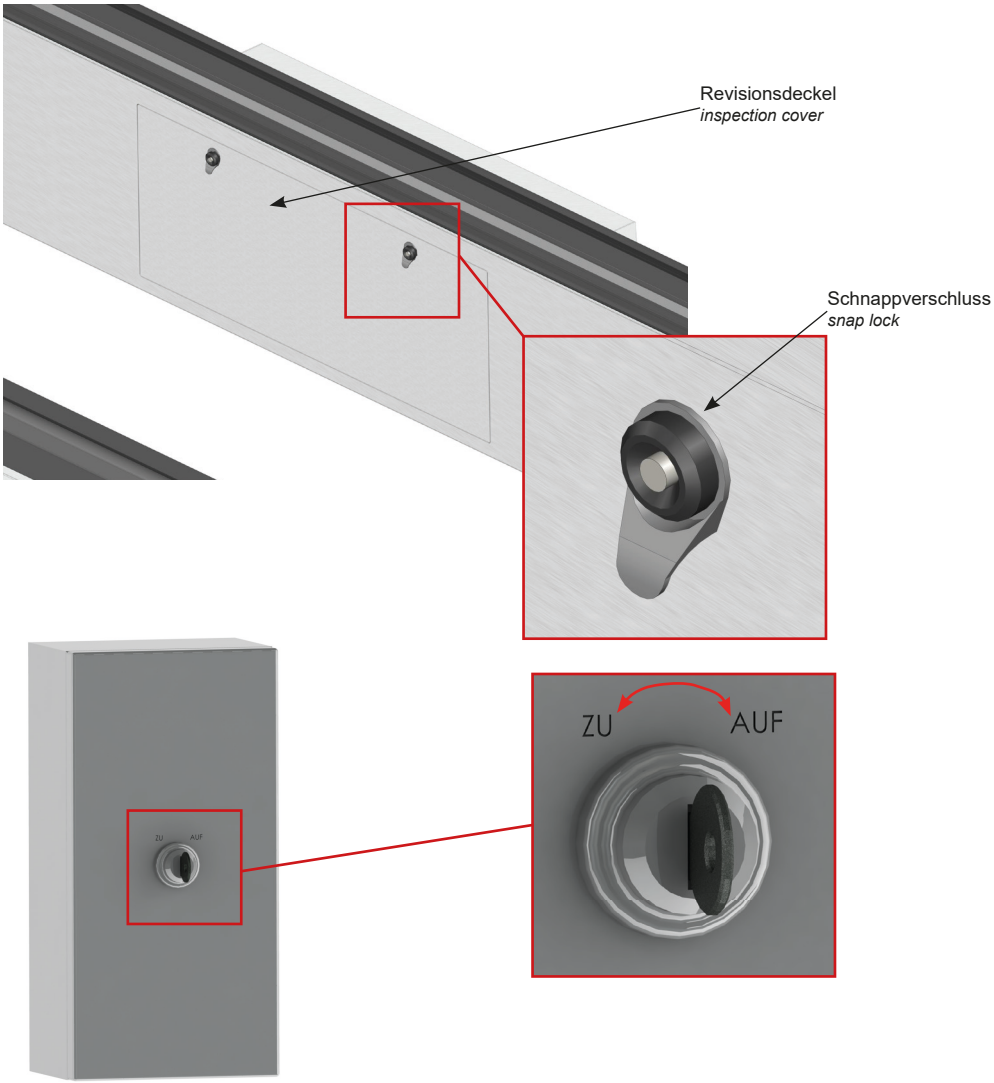

Montage des Handlaufes
Assembly of the handrail

In Abhängigkeit der geplanten Treppe sollte ein Handlauf vorhanden sein.
Im Bedarfsfall kann das mitgelieferte Modell montiert werden.
Zur Ausführung kann aber auch z.B. ein bauseitiger Teleskophandlauf kommen.

Depending on the planned staircase, a handrail should be provided.
If necessary, the supplied model can be assembled.
However, a telescopic handrail can also be provided by the customer, for example.

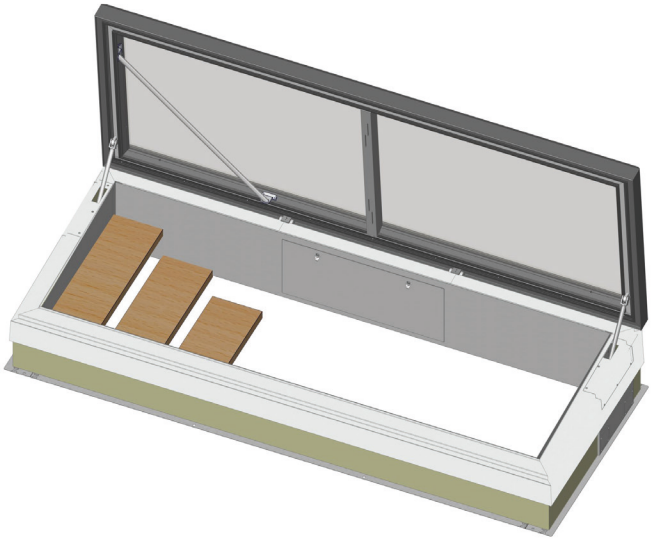

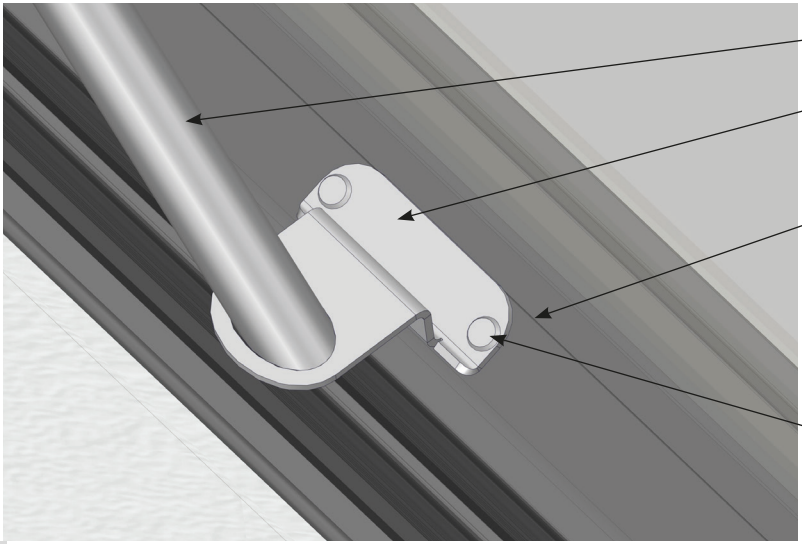

Inbetriebnahme der Akkus / Notstromversorgung

Commissioning the batteries / emergency power supply

Die Notstromversorgung wird durch das Drehen des Schalters auf Position 1 eingeschaltet.
Danach ist der Dachausstieg im Akkubetrieb voll funktionsfähig.

The emergency power supply is switched on by turning the switch to position1.
Afterwards the flat roof access hatch is fully funktional in battery mode.

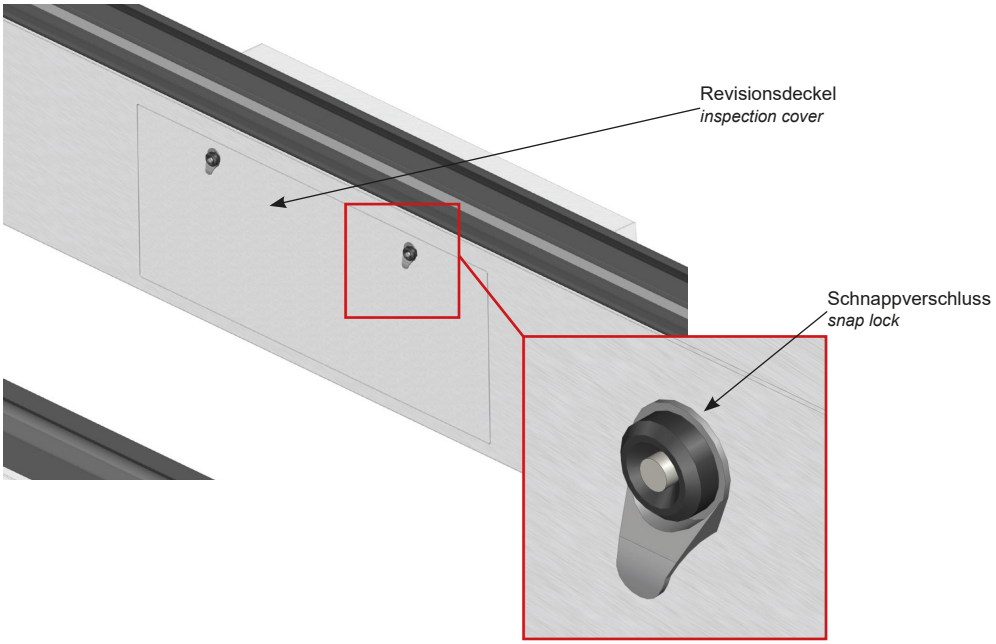

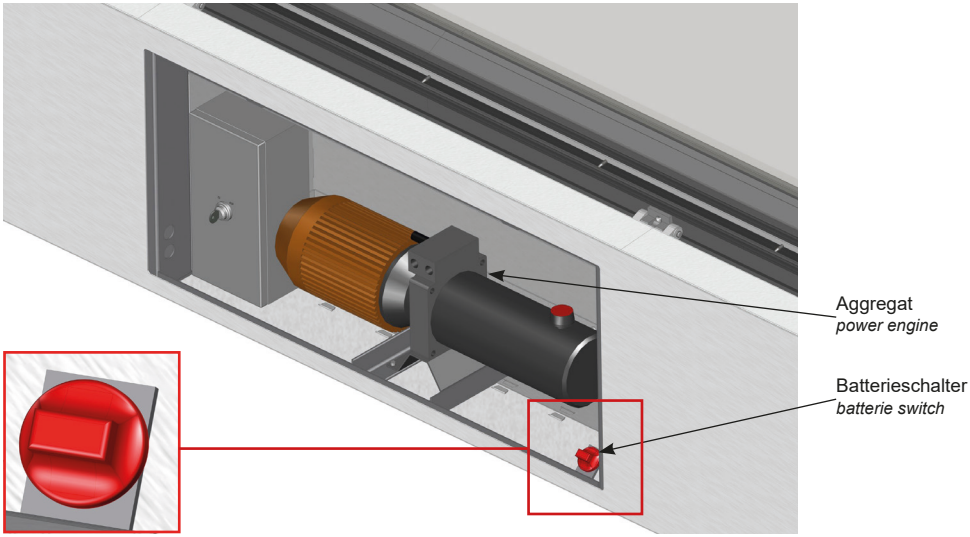

Notizen
Notes

Kontakte
Contacts

Bei Fragen zum Einbau einer Lichtkuppel und deren Zubehör, wenden Sie sich bitte an das technische Büro "Lichtkuppel + Flachdachfenster":

For questions regarding the installation of a Rooflight and its accessories, please contact the technical office "Rooflight + Flat Roof Window":

Phillip Thümmel
Telefon | *Phone*: +49 9283 595-462
E-Mail: Phillip.Thuemmel@lamilux.de

Julian Kügler
Telefon | *Phone*: +49 9283 595-417
E-Mail: Julian.Kuegler@lamilux.de

Yannik Merz
Telefon | *Phone*: +49 9283 595-323
E-Mail: Yannik.Merz@lamilux.de

Bei Fragen zum Anschluss und der Inbetriebnahme von elektrischen und pneumatischen Produkten/Zubehör, wenden Sie sich bitte an das technische Büro "Gebäudesteuerung":

For questions regarding the connection and commissioning of electrical and pneumatic products or accessories, please contact the technical office "Building Controls":

Fabian Sachs
Telefon | Phone: +49 9283 595-1648
E-Mail: Fabian.Sachs@lamilux.de

Lukas Hoffmann
Telefon | *Phone*: +49 9283 595-228
E-Mail: Lukas.Hoffmann@lamilux.de

Hier scannen und mehr zu
LAMILUX Tageslichtsystemen erfahren!

LICHTKUPPEL F100

FLACHDACH FENSTER F100

FLACHDACH FENSTER FE

GLASARCHITEKTUR

SANIERUNG

MIROTEC STAHLKONSTRUKTIONEN

LICHTBAND B

LICHTBAND S

LICHTBAND W|R

RAUCH- UND
WÄRMEABZUGSANLAGEN

GEBÄUDESTEUERUNGEN

RODA LICHT-
UND LUFTTECHNIK

Die in diesem Prospekt aufgeführten technischen Daten entsprechen dem aktuellen Stand bei Drucklegung und können sich ändern. Unsere technischen Angaben beziehen sich auf Berechnungen, Lieferantenangaben oder wurden im Rahmen einer Prüfung von einem unabhängigen Prüfinstitut nach den jeweils gültigen Normen ermittelt.
Die Berechnung der Wärmedurchgangskoeffizienten für unsere Kunststoffverglasungen erfolgte nach der „Methode der finiten Elemente“ mit Referenzwerten nach DIN EN 673 für Isoliergläser. Dabei wurde – der Praxis und den spezifischen Kunststoff-Merkmalen Rechnung tragend – die Temperaturdifferenz 15 K zwischen den Materialaußenflächen definiert. Die Funktionswerte beziehen sich nur auf Prüfstücke in den für die Prüfung vorgesehenen Abmessungen. Eine weitergehende Garantie für technische Werte wird nicht übernommen. Dies gilt insbesondere für veränderte Einbausituationen oder wenn Nachmessungen am Bau erfolgen.

LAMILUX Heinrich Strunz GmbH
Zehstraße 2 · Postfach 1540 · 95111 Rehau · Tel.: +49 (0) 92 83 / 5 95-0 · Fax +49 (0) 92 83 / 5 95-29 0
E-Mail: information@lamilux.de · www.lamilux.de

MITGLIED IM FVLR